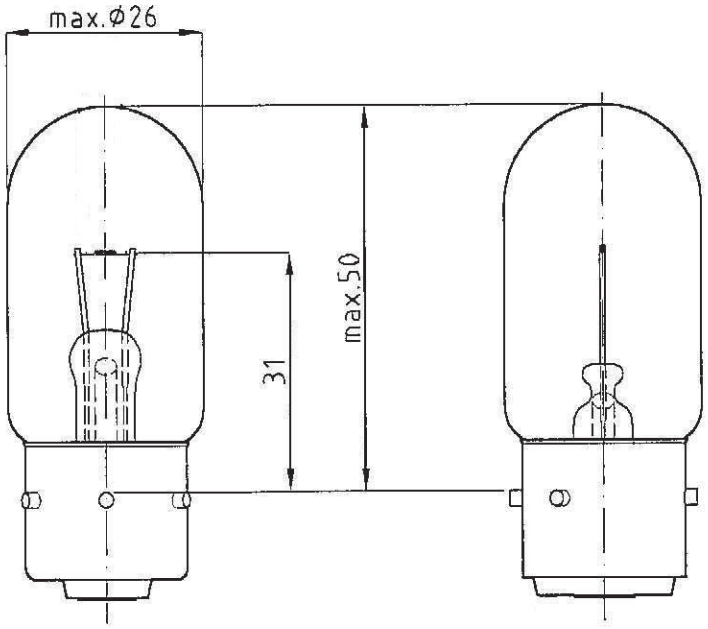

Darstellung: 8V 3W B21s-4 T.26x65	Artikel-Nr.: 00845265	Dateiname: 00845265.dwg	gez.:	A.Friedrich	14.04.05
		Seite 100-1	gepr.:	Wüst	14/4/05
		Index Datum	gepr.:		
		a	Maßstab: 1/1		[mm]
		b			
		c			

Eigentum von:
property of:
Speziallampenfabrik Dr. Fischer GmbH
Nikolaus-Otto-Straße
D-65582 Diez/Lahn
zertifiziert ISO 9001 und ISO 14001
Tel.: 06432/9131-0
Fax: 06432/62069
E-mail: info@dr-fischer-gmbh.de

Messspannung:	8,0V
Messposition	parallel zur Photozellenachse
Lebensdauerposition	0-90°
Ein-Ausschalt-Zyklus	
Einzelheiten	Eine Stunde altern bei Betriebsspannung; zum Messen 2 min. einbrennen

Eigenschaft	Wert	[ ]	Tol.	Spezifikation	Typ	AQL	Instruktionen
Leistung	3,15	W	max.				
Spannung	8,0	V					
Lichtstrom	14	lm					
Lichtausbeute	4,7	lm/W					
Lichtstr. (Lebensdauerende)	11,2	lm	min.				
mittlere Lebensdauer	4000	h					
Sockel	B21s-4	/					
Sockelfestigkeit	2,0	Nm	min.				

Darstellung: 8V 3W B21s-4 T.26x65	Artikel-Nr.: 00845265	Dateiname: 00845265.dwg	gez.:	A.Friedrich	14.04.05
		Seite 100-2	gepr.:	Wüst	15/4/05
		Index Datum	gepr.:		
		a			
		b			[mm]
		c			

Eigentum von:
property of:
Speziallampenfabrik Dr. Fischer GmbH
Nikolaus-Otto-Straße
D-65582 Diez/Lahn
zertifiziert ISO 9001 und ISO 14001

Tel.: 06432/9131-0
Fax: 06432/62069
E-mail: info@dr-fischer-gmbh.de